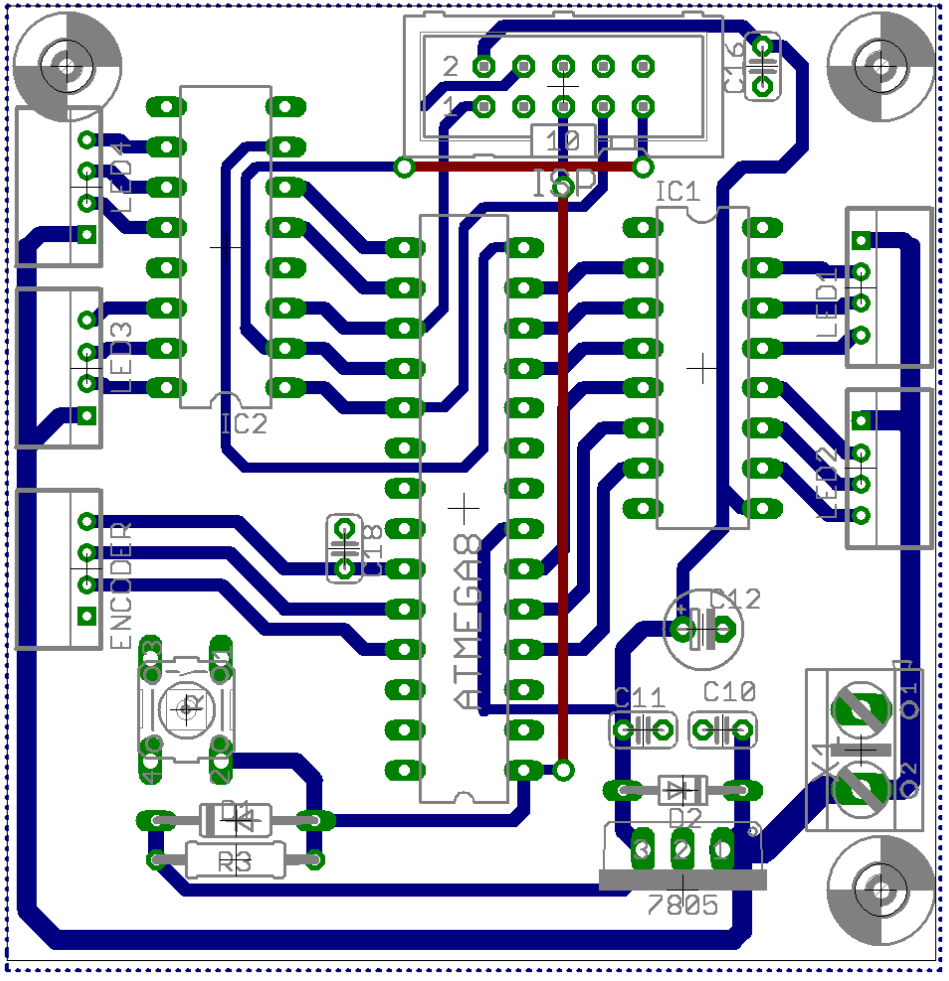
2
1
C16
10
ISP
IC1
LED4
LED3
IC2
LED1
LED2
ENCODER
C18
ATMEGA8
C12
C11
C10
K1
D1
D2
R3
7805